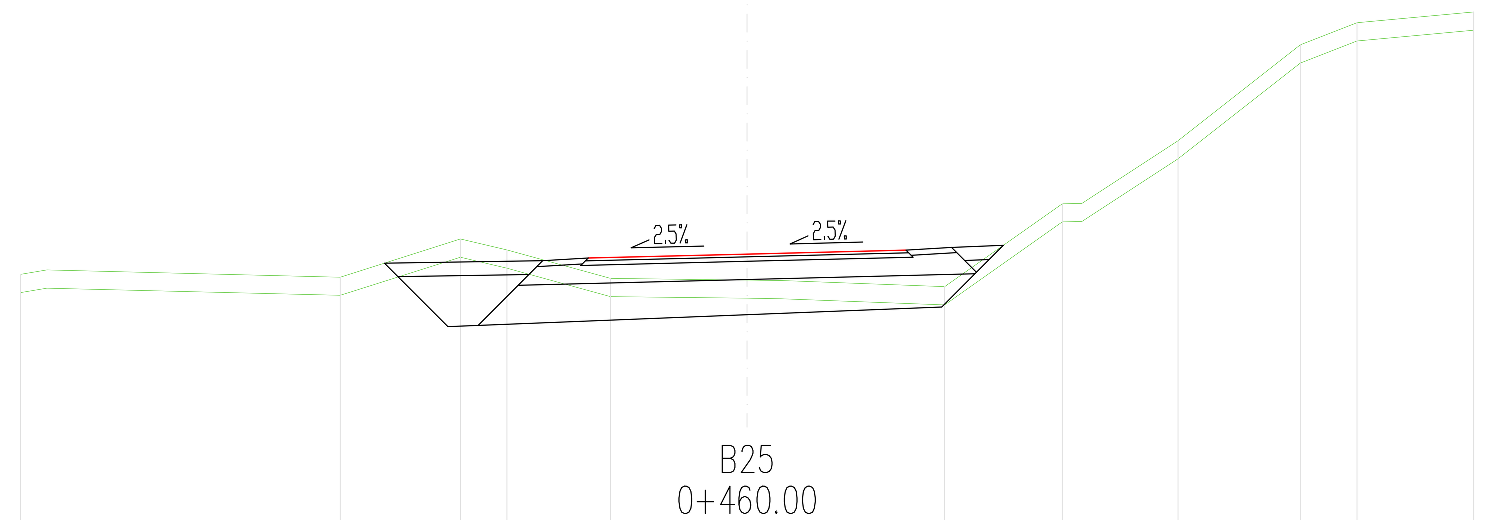

305.000

B25
0+460.00

CESTISCE	307.759	307.962	308.006	308.050	308.080	307.946						
OD.OSI	3.846	1.750	0.000	1.750	2.250	2.665						
TEREN	307.783	307.752	308.172	308.051	307.738	307.720	307.647	308.560	309.255	310.310	310.553	310.672
OD.OSI	8.000	4.480	3.156	2.645	1.503	0.000	2.174	3.470	4.744	6.090	6.715	8.000

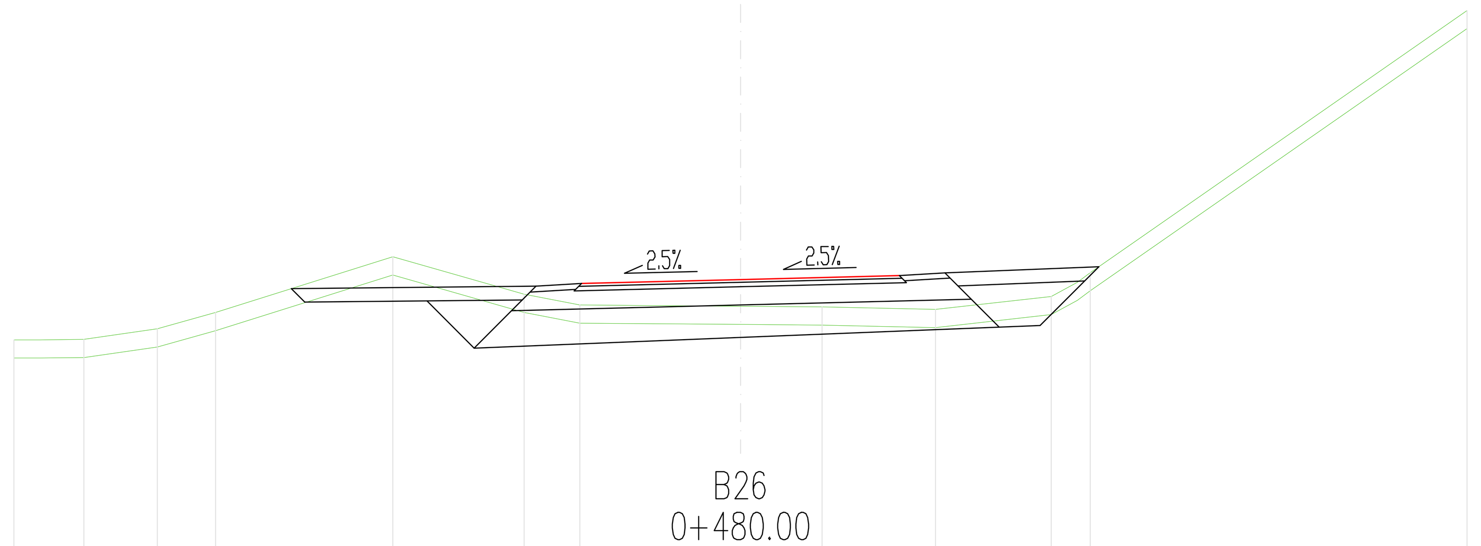

305.000

B26
0+480.00

CESTISCE	307.768	307.973	308.017	308.061	308.091	308.002								
OD.OSI	4.796	1.750	0.000	1.750	2.250	3.790								
TEREN	307.352	307.357	307.474	307.654	308.267	307.855	307.736	307.722	307.715	307.687	307.830	308.093	310.982	
OD.OSI	8.000	7.230	6.420	5.780	3.827	2.382	1.769	0.000	0.899	2.148	3.422	3.852	8.000	

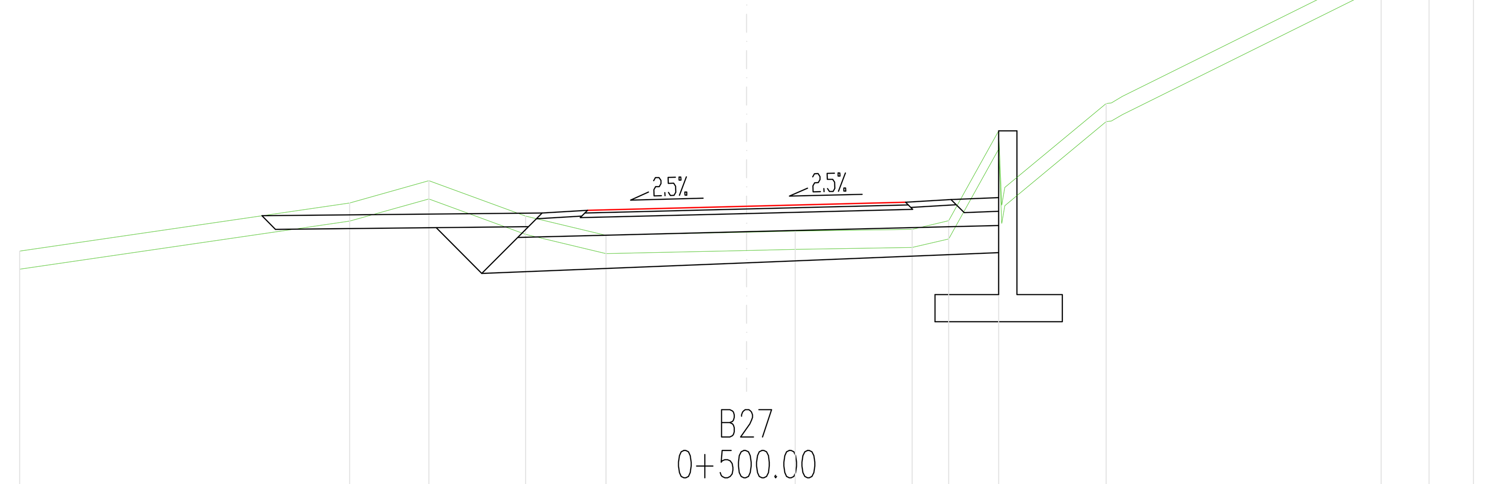

305.000

B27
0+500.00

CESTISCE	307.884	308.093	308.137	308.181	308.211	308.081									
OD.OSI	5.186	1.750	0.000	1.750	2.250	2.774									
TEREN	307.644	308.173	308.418	308.028	307.817	307.851	307.863	307.883	307.978	308.966	309.268	310.757	310.795	310.856	
OD.OSI	8.000	4.368	3.497	2.431	1.547	0.000	0.536	1.822	2.223	2.774	3.957	6.984	7.511	8.000	

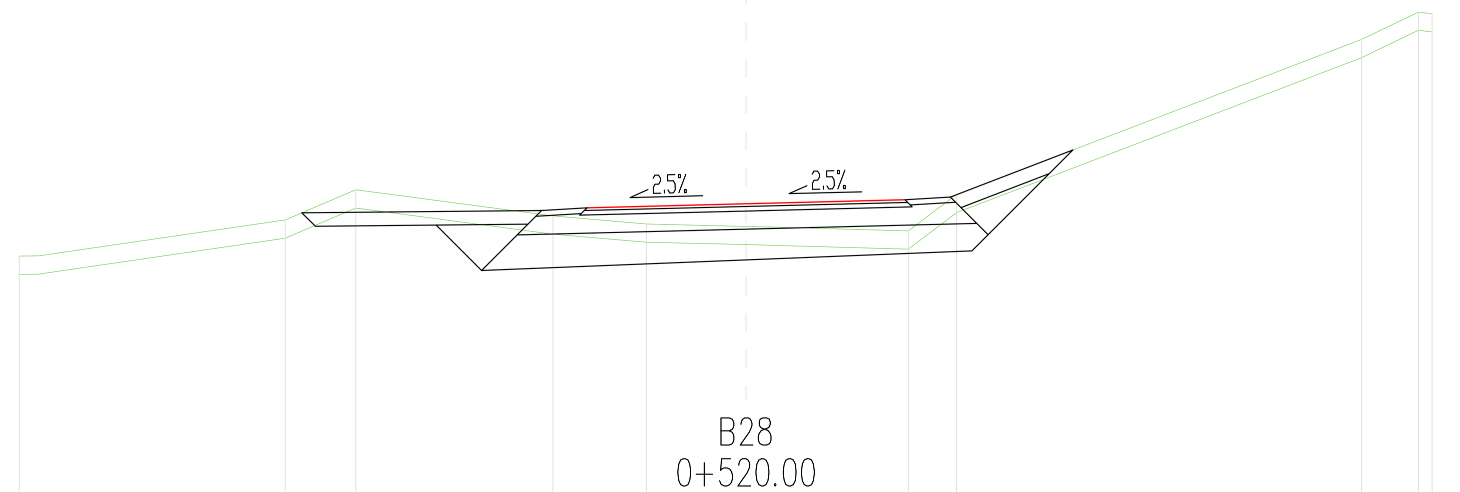

305.000

B28
0+520.00

CESTISCE	308.008	308.213	308.257	308.301	308.331	308.588						
OD.OSI	4.741	1.750	0.000	1.750	2.250	3.336						
TEREN	307.680	308.078	308.411	308.123	308.034	308.007	307.958	308.359	310.065	310.367	310.350	
OD.OSI	8.000	5.073	4.295	2.125	1.098	0.000	1.785	2.316	6.774	7.400	7.552	

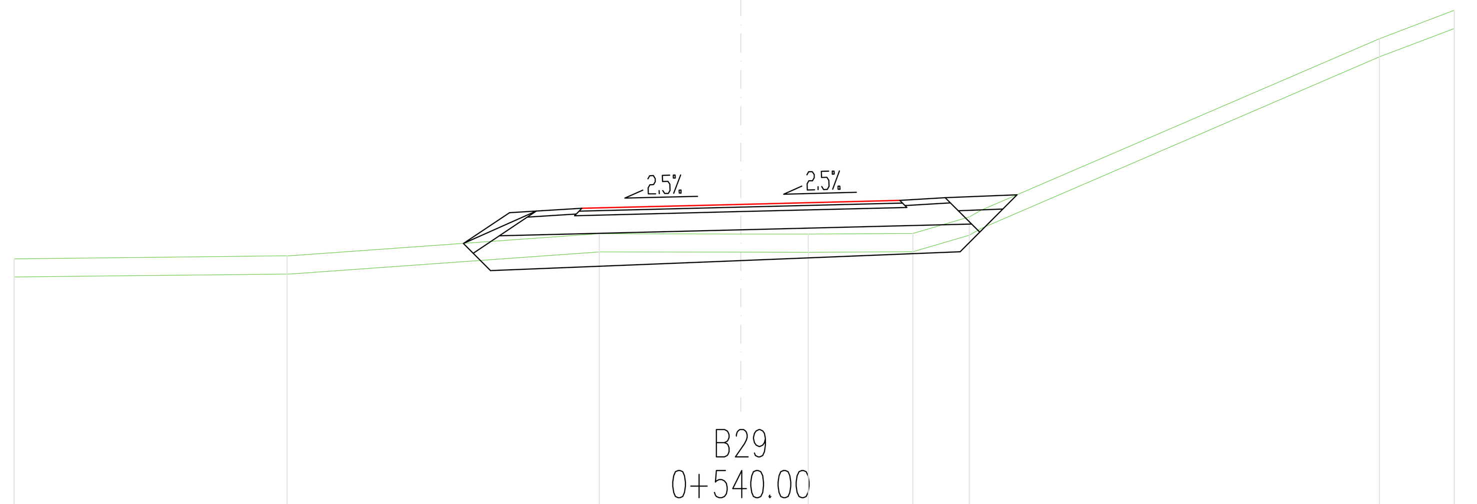

305.000

B29
0+540.00

CESTISCE	307.947	308.333	308.377	308.421	308.451	308.326				
OD.OSI	3.054	1.750	0.000	1.750	2.250	2.885				
TEREN	307.778	307.810	308.054	308.051	308.050	308.056	308.238	310.199	310.511	
OD.OSI	8.000	4.996	1.559	0.000	0.743	1.893	2.517	7.031	7.855	

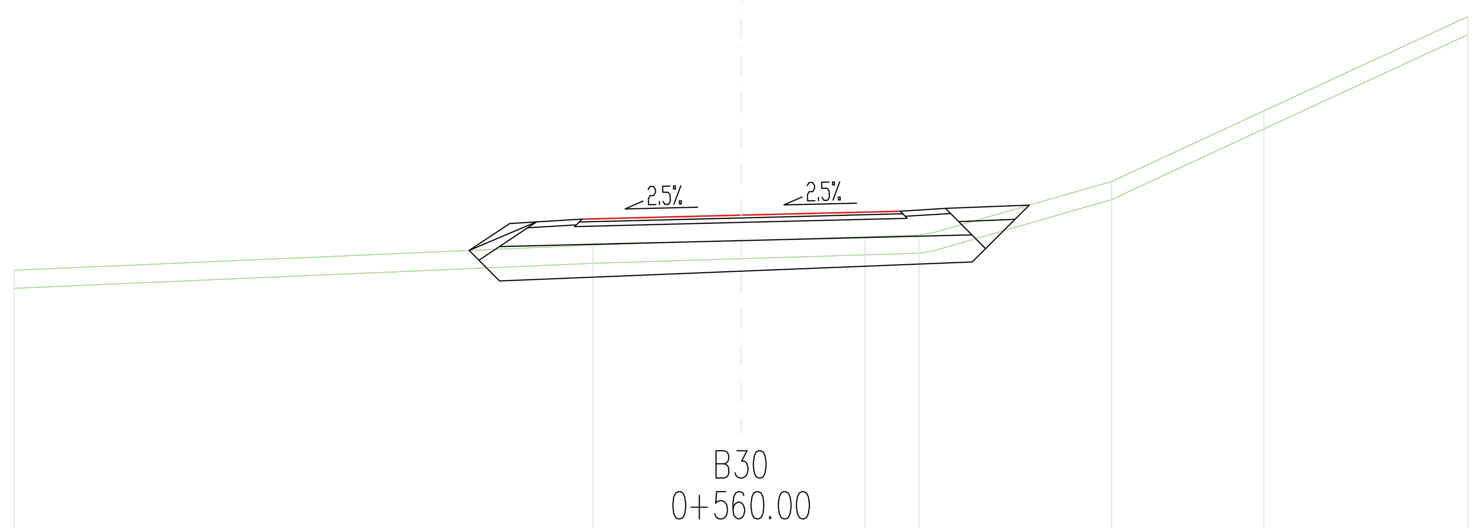

305.000

B30
0+560.00

CESTISCE	308.108	308.453	308.497	308.541	308.571	308.451			
OD.OSI	2.993	1.750	0.000	1.750	2.250	3.015			
TEREN	307.891	308.167	308.217	308.259	308.278	308.868	309.647	310.686	
OD.OSI	8.000	1.632	0.000	1.362	1.957	4.078	5.754	8.000	

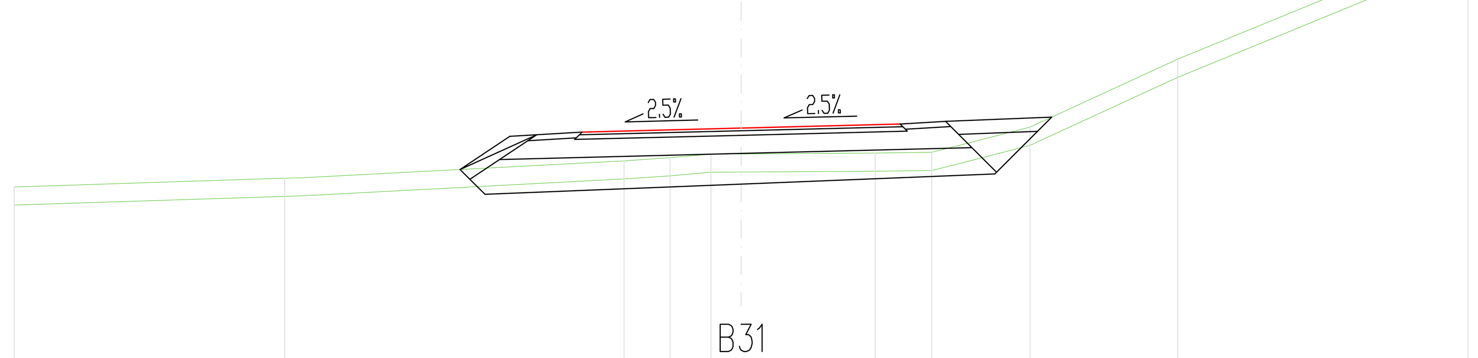

306.000

B31
0+580.00

CESTISCE	308.607	309.019	309.063	309.107	309.137	309.027				
OD.OSI	3.094	1.750	0.000	1.750	2.250	3.262				
TEREN	308.414	308.510	308.702	308.736	308.776	308.787	308.796	309.073	309.822	311.136
OD.OSI	8.000	5.025	1.290	0.783	0.332	1.476	2.097	3.179	4.804	8.000

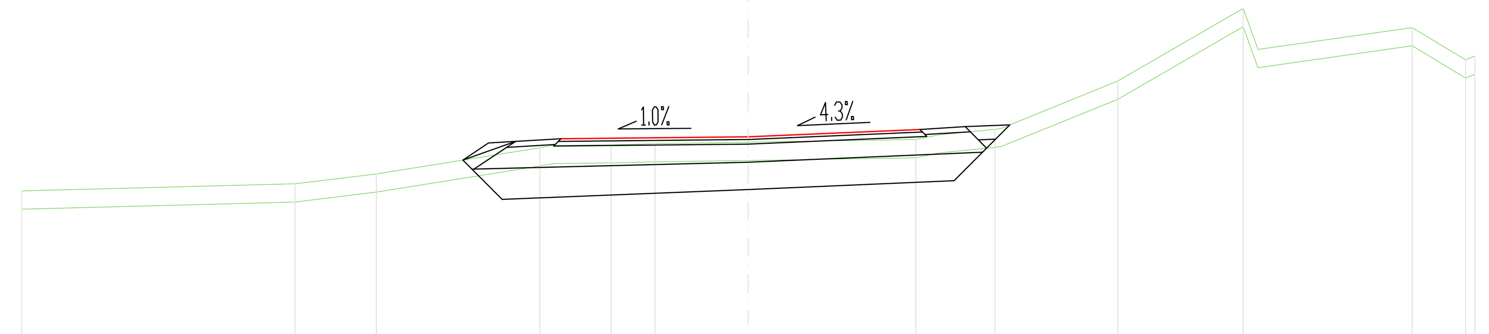

307.000

B32
0+600.00

CESTISCE	309.907	310.143	310.164	310.245	310.275	310.138								
OD.OSI	3.141	2.062	0.000	1.889	2.389	2.723								
TEREN	309.568	309.647	309.756	310.042	310.075	310.088	310.104	310.133	310.247	310.777	311.575	311.364	311.010	311.052
OD.OSI	8.000	4.992	4.094	2.295	1.510	1.027	0.000	1.846	2.718	4.069	5.450	7.309	7.898	8.000

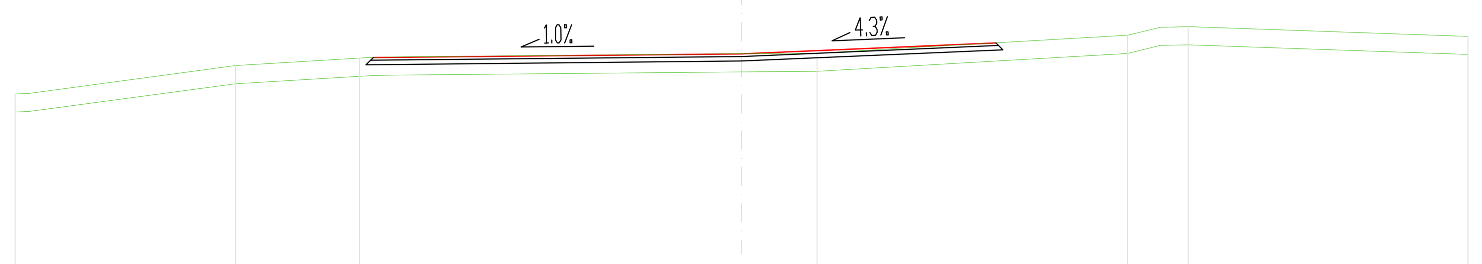

307.000

B33
0+604.00

CESTISCE	310.264	310.304	310.424						
OD.OSI	4.054	0.000	2.801						
TEREN	309.861	310.173	310.256	310.304	310.311	310.508	310.603	310.496	
OD.OSI	8.000	5.573	4.207	0.000	0.832	4.251	4.918	8.000	

PROJEKTANT

LJUBLJANSKI URBANISTIČNI ZAVOD d.d.
Verovškova ulica 64, 1001 Ljubljana
Telefon +386(0)1 360 24 00
www.luz.si • info@luz.si

CITY STUDIO
prostorsko načrtovanje d.o.o.
Zemljemerska 12, Ljubljana
Telefon +386(0)5 904 33 56

OBJEKT	Kolesarske poti Medvode - Pirniče - Vikrče
INVESTITOR	Občina Medvode Cesta komandanta Staneta 12 1215 Medvode
VODJA PROJEKTA	Uroš Maršič, univ. dipl. inž. grad., IZS G-3272
POOBLAŠČENI INŽENIR	David Lavrič, univ. dipl. inž. grad., IZS G-2155
SODELAVCI	

VRSTA DOKUMENTACIJE	PZI	ŠT. PROJEKTA:	8512
VRSTA NAČRTA	Načrt gradbenih konstrukcij	ŠT. NAČRTA:	8512_P
VSEBINA RISBE	Prečni prerezi B25-B33	MERILO:	1:50
DATUM	september 2020	ŠT. RISBE:	G.132.3

OPOMBE: Vse kote in dimenzije je potrebno preveriti na licu mesta